南方泵业股份有限公司
NANFANG PUMP INDUSTRY CO., LTD.

公司地址: 中国杭州·仁和
邮政编码: 311107
服务热线: 400-826-7722
电子邮箱: service@nanfang-pump.com
网址: www.cnppump.cn

版 本 号: 200501
物料编号: 1500084452

数据仅供参考：如有修改，恕不另行通知。

版权所有，盗版必究

南方泵业

TDE

50Hz
立式单级
智能变频泵

中金环境旗下子公司
股票代码:300145

绿色水动力专家
Expert In Green Pumping

公司简介

南方泵业股份有限公司（以下简称南方泵业）作为南方中金环境股份有限公司子公司——创建于1991年，于2010年12月9日在深圳交易所发行上市，股票代码:"300145"。2019年，南方泵业的年产量已经突破90万台/套，销售额突破30亿，并持续保持高速增长，不停创造着更大的辉煌。拥有着国家级企业技术中心的南方泵业，主打产品新一代CDM(F)轻型立式多级离心泵，超高能效，MEI≥0.7，并已经在2019年开发出同系列的高温型泵产品，满足了高温领域的用泵需求；各类不锈钢轻型泵系列产品保持稳定增长；成套智慧供水、排水设备技术领先；TD系列管道循环泵、NISO/NIS/NISF端吸离心泵、NSC系列中开泵、VTC系列长轴泵、VTM系列混流泵、ZLB系列潜水轴流泵、NDS系列多级中开泵、WQ潜污泵、PQ不锈钢喷泉专用潜水电泵、BP静音管中泵、泳池泵、无堵塞自吸式排污泵、柴油机消防泵组、计量泵、油泵等产品系列，提供全系统用泵解决方案。南方泵业建立了完善的营销服务网络，公司产品在不断满足国内市场需求的同时，也赢得了海外市场的信赖，已与六十多个海外国家和地区的客户建立了长久的合作关系。

南方泵业，您身边的绿色水动力专家。

目　　录

性能范围 …… 1
产品范围 …… 2
产品概述 …… 3
电机 …… 3
变频控制器 …… 3
运行条件 …… 3
应用 …… 3
曲线条件 …… 3
型号含义 …… 3
功能特点 …… 4
TDE32性能曲线 …… 5
TDE32性能表、尺寸和重量 …… 6
TDE40性能曲线 …… 7
TDE40性能表、尺寸和重量 …… 8
TDE50性能曲线 …… 9
TDE50性能表、尺寸和重量 …… 10
TDE65性能曲线 …… 13
TDE65性能表、尺寸和重量 …… 14
TDE80性能曲线 …… 17
TDE80性能表、尺寸和重量 …… 18
TDE100性能曲线 …… 21
TDE100性能表、尺寸和重量 …… 22
附件-底板 …… 23

性能范围

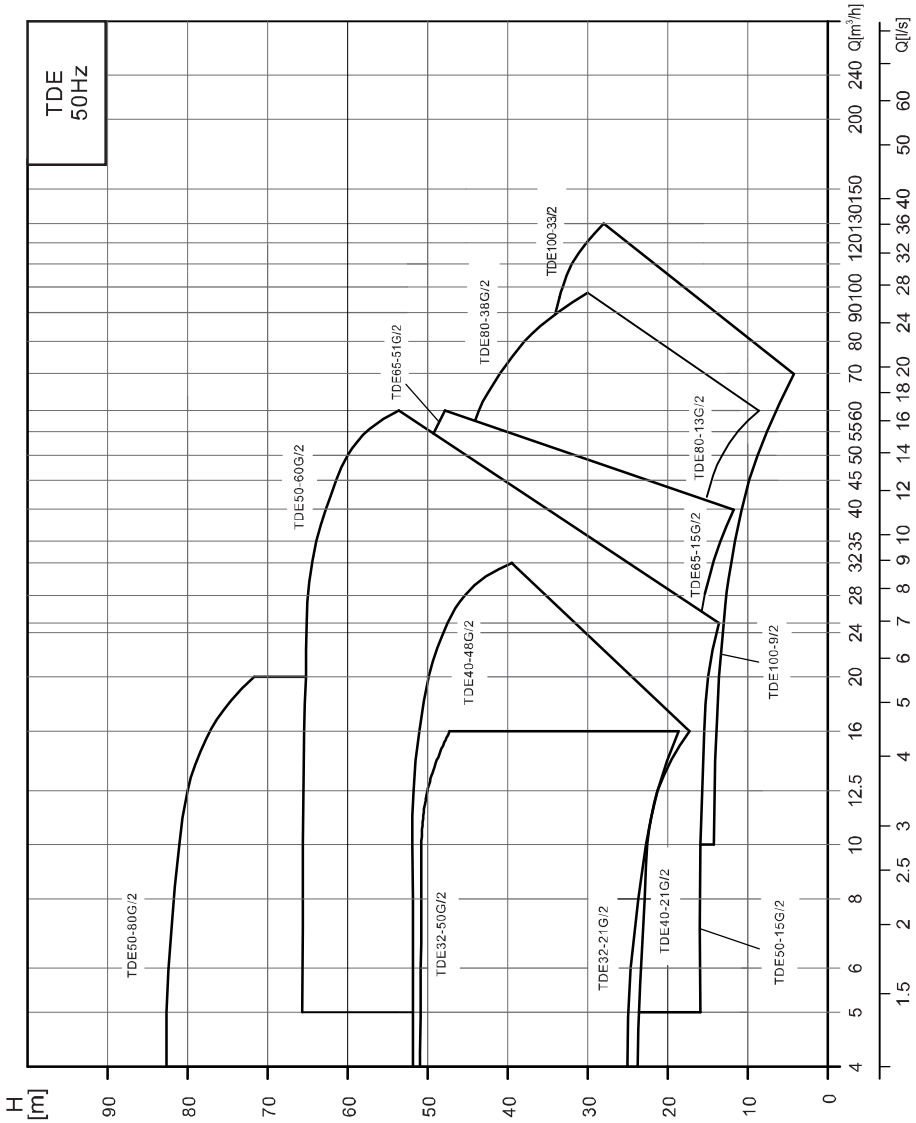

产品范围

序号	泵型号	Q [m³/h]	H [m]	n [r/min]	标准电压 [V] 3×380V P2[kW]
1	TDE32-21G/2	12.5	21		1.5
2	TDE32-26G/2	12.5	26		2.2
3	TDE32-33G/2	12.5	33		3
4	TDE32-40G/2	12.5	40		4
5	TDE32-50G/2	12.5	50		5.5
6	TDE40-21G/2	12.5	21		1.5
7	TDE40-20G/2	20	20		2.2
8	TDE40-26G/2	20	26		3
9	TDE40-30G/2	25	30		4
10	TDE40-36G/2	25	36		5.5
11	TDE40-48G/2	25	48		7.5
12	TDE50-32G/2	12.5	32		3
13	TDE50-39G/2	12.5	39		4
14	TDE50-49G/2	12.5	49		5.5
15	TDE50-59G/2	12.5	59		7.5
16	TDE50-80G/2	12.5	80		11
17	TDE50-15G/2	20	15		1.5
18	TDE50-18G/2	25	18		2.2
19	TDE50-24G/2	25	24		3
20	TDE50-28G/2	30	28		4
21	TDE50-35G/2	30	35		5.5
22	TDE50-40G/2	35	40		7.5
23	TDE50-50G/2	40	50		11
24	TDE50-60G/2	50	60	2900	15
25	TDE65-37G/2	25	37		5.5
26	TDE65-48G/2	25	48		7.5
27	TDE65-15G/2	30	15		2.2
28	TDE65-20G/2	30	20		3
29	TDE65-22G/2	40	22		4
30	TDE65-30G/2	40	30		5.5
31	TDE65-34G/2	50	34		7.5
32	TDE65-41G/2	50	41		11
33	TDE65-51G/2	50	51		15
34	TDE80-41G/2	50	41		11
35	TDE80-48G/2	50	48		15
36	TDE80-13G/2	50	13		3
37	TDE80-18G/2	50	18		4
38	TDE80-23G/2	50	23		5.5
39	TDE80-29G/2	50	29		7.5
40	TDE80-32G/2	70	32		11
41	TDE80-38G/2	80	38		15
42	TDE100-9/2	50	9		2.2
43	TDE100-15/2	60	15		4
44	TDE100-17G/2	80	17		5.5
45	TDE100-22G/2	80	22		7.5
46	TDE100-27/2	100	27		11
47	TDE100-33/2	100	33		15

产品概述

TDE系列立式单级智能变频泵（简称泵）采用TD型单级管道离心泵配智能变频控制器，可通过连接压力或温度传感器实现恒压、恒温、恒压差等智能控 制功能。具有节能、低噪、智能、环保及结构紧凑、外形美观、使用维护方便、可靠性高等特点。泵出厂时未配置压力或温度传感器等附件，若需要实现自动控制功能，用户须自行配置。

泵设计为顶部可拉出的拆装形式，其可以在不影响管路系统的情况下对泵进行维修。

电机

电机为全封闭、风冷式二极标准三相异步电机。

防护等级：IP55

绝缘等级：F

标准电压：50Hz：3×380V

变频控制器

输入电源：50Hz：3×380V

功率范围：1.5kW~15kW

输出频率范围：30Hz~50Hz

压力调节刻度：0.1bar

防护等级：IP55

显示：液晶显示

运行条件

产品适用于稀薄、干净，非侵蚀、非易燃易爆，且不含固体颗粒、纤维或物理化学性质类似于水的液体。

介质温度：-15℃至110℃；

环境温度：最高+40℃；

海拔：最高1000m；

最大工作压力：常规型为12bar；

特殊型为16bar。

应用

TDE泵是一种多用途产品，可以输送从自来水到工业液体的各种不同介质，主要作为液体的输送、增压和循环设备使用。

区域供热系统；

暖通、空调系统；

冷却系统；

生活热水系统；

工业液体输送。

曲线条件

下列说明适用于后面所示性能曲线：

1、曲线容差符合ISO9906：2012，3B等级。

2、所有曲线都基于电机在恒速2900rpm的测量值。

3、测试采用20℃不含空气的水，运动粘度为1mm²/s。

4、泵的使用参考加粗曲线的性能范围，以防止流量过小产生的过热和流量过大使电机过载等。

型号含义

TDE50-24G/2

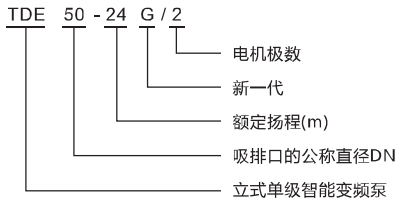

功能特点

泵可通过配置压力/温度传感器或控制器之间的通讯连线以实现泵的控制模式及控制功能，具体如下：

● 控制模式：控制器设有五种控制模式，分别是恒压、恒温、恒压差、恒温差和手动模式。

● 恒压模式：泵运行时，当出口管路压力达到设定值后，泵进入停机睡眠状态，当压力下降到一定值时，泵再次启动运行。

● 恒温模式：泵运行时，当出口管路内介质温度达到设定值后，泵进入停机睡眠状态，当温度下降到一定值时，泵再次启动运行。

● 恒压差或恒温差模式：当泵用于冷却水控制时，可选择恒压差或恒温差控制模式，当冷却设备的进出水口压差或温差达到设定值后，泵在频率下限设定值运行。

● 功能保护：控制器设有高压、低压、高温、低温等功能保护，当控制器检测系统超过其设定值时，控制器发出报警信号，并控制泵自动停止运转。

★ 手动模式：控制器可通过手动模式，手动控制泵的启动和停止及手动调节运行频率，使泵在指定频率下运行。

★ 电气保护：控制器设有过流、过压、欠压、过载、缺相等保护，当发生电气故障时，显示屏会显示相应的故障信号，并控制泵自动停止运转。

★ 来电重启：控制器设有来电重启功能，当泵运行时，发生断电停机，通电后控制器可控制泵自动重启运行。

★ 防霜冻：控制器设有防霜冻功能，在冬季环境温度很低的情况下，当泵处于睡眠状态时，控制器可控制泵在低频下运行一段时间，防止水在低温下结冰，确保泵不被损坏。

▲ 多泵联动运行：控制器可控制泵的联动运行，最多可实现一台主泵、五台辅泵，六泵联动供水运行。可采用多种联动方式，确保系统的智能恒压、恒温等模式供水。

▲ 联动方式：控制器设有四种联动方式，分别是同步方式、主从方式、大小泵方式和单泵运行方式。

▲ 同步方式：主泵和辅泵采用同频率状态运行。

▲ 主从方式：主泵采用调频状态运行，其余辅泵采用满频状态运行。

▲ 大小泵方式：泵组采用一台小流量泵和多台大流量泵联泵运行，系统开始启动或重启时，先用小泵运行，当小泵运行无法满足系统流量要求时，启动大泵运行，小泵退出运行。

▲ 单泵运行方式：泵组在运行时，系统在任何时间段都采用一台泵运行。（目前只适用于两台泵上）

▲ 自动转移主泵功能：泵组时，当主泵发生传感器故障并停机后，控制器选择指定一台辅泵作为主泵启动运行，行使主泵功能。

▲ 交替运行：当泵长时间连续运行后，为均衡泵使用寿命，控制器可设置泵交替运行功能，运行中的主、辅泵可按交替时间轮流充当主泵运行。

注：带●符号的功能需配置压力或温度传感器；带★符号的功能无需配置传感器；带▲符号的功能除需配置传感器外还需用485通讯线依次连接。

性能曲线

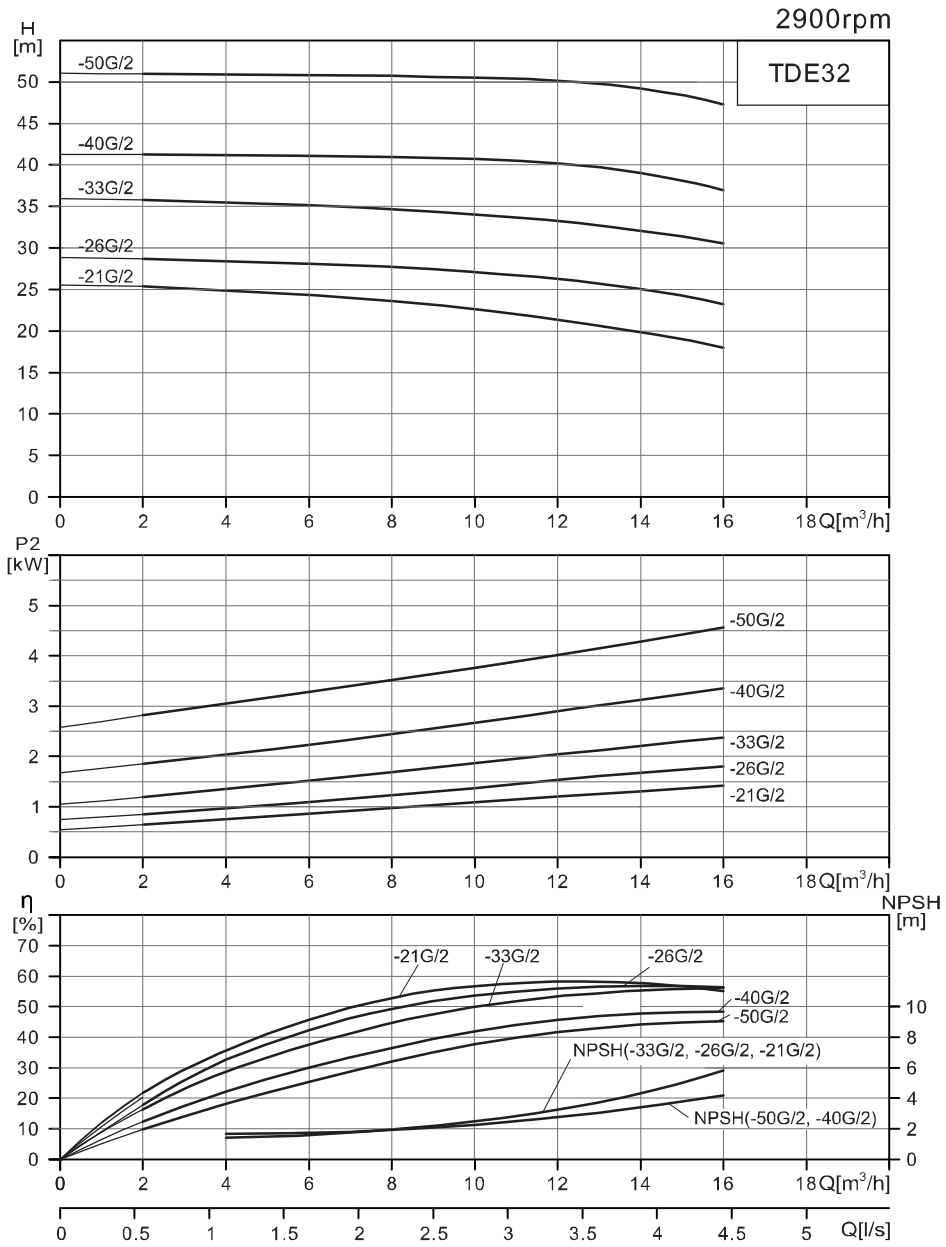

TDE32性能表

型号	配用电机（kW）	Q (m³/h)	2	4	6	8	10	12.5	14	16
TDE32-21G/2	1.5	H (m)	25.3	24.9	24.3	23.6	22.6	21	19.9	18
TDE32-26G/2	2.2		28.7	28.4	28.1	27.7	27.1	26	25	23.2
TDE32-33G/2	3		35.8	35.5	35.1	34.7	34.1	33	32.1	30.6
TDE32-40G/2	4		41.3	41.2	41.1	41	40.7	40	39.1	37
TDE32-50G/2	5.5		51	50.9	50.8	50.7	50.5	50	49.2	47.3

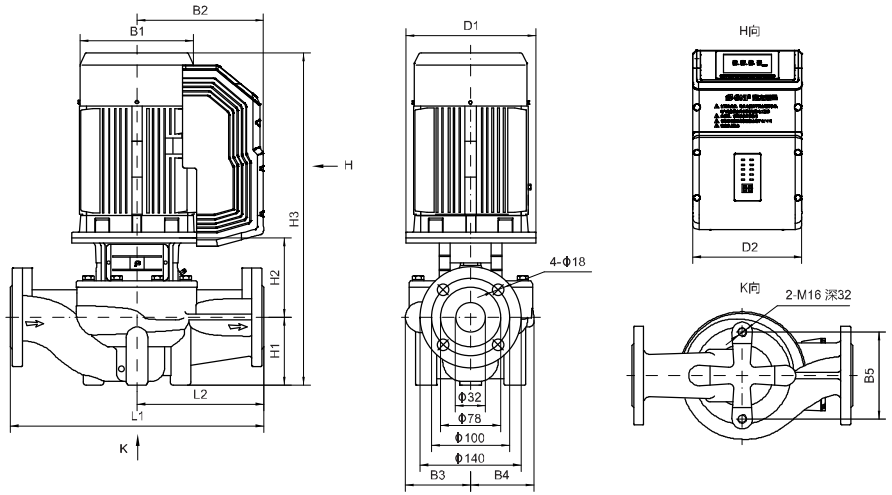

尺寸和重量

型号	尺寸 (mm)												重量（kg）
	D1	D2	B1	B2	B3	B4	B5	H1	H2	H3	L1	L2	
TDE32-21G/2	140	186	172	217	101	101	144	90	137	514	320	160	42
TDE32-26G/2	140	186	172	217	101	101	144	90	137	514	320	160	46
TDE32-33G/2	160	186	197	227	109	109	144	90	145	572	340	170	56
TDE32-40G/2	160	208	215	245	128	128	144	100	151	593	360	180	70
TDE32-50G/2	200	208	260	263	128	128	144	100	173	656	360	180	89

性能曲线

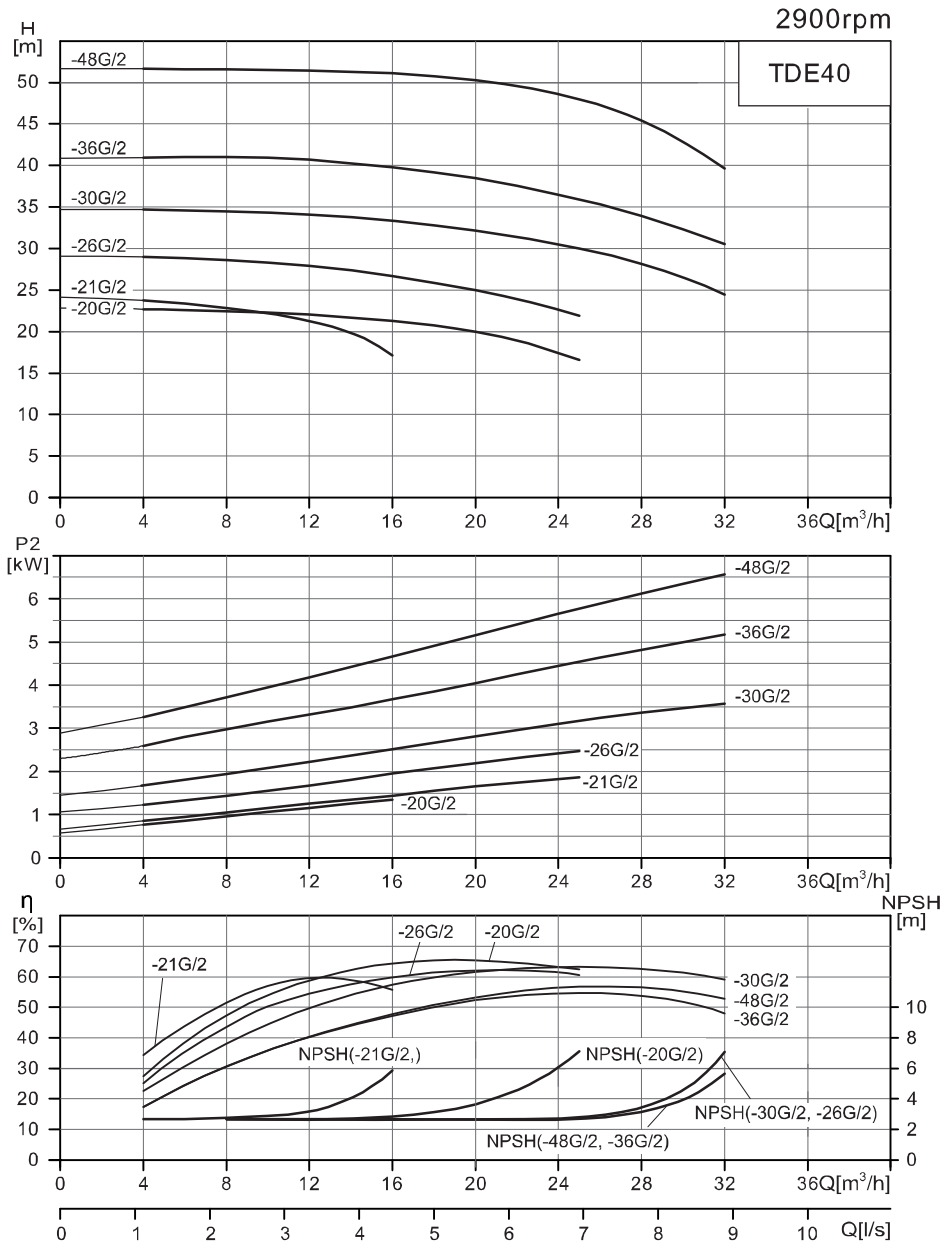

TDE40性能表

型号	配用电机（kW）	Q (m³/h)	4	8	12.5	16	20	25	28	32
TD40E-21G/2	1.5	H (m)	23.8	22.9	21	17.1				
TD40E-20G/2	2.2		22.7	22.5	22	21.3	20	16.6		
TD40E-26G/2	3		29	28.6	27.8	26.7	25	21.9		
TD40E-30G/2	4		34.7	34.5	34.1	33.4	32.2	30	28.2	24.5
TD40E-36G/2	5.5		40.9	41	40.7	39.8	38.5	36	34.1	30.5
TD40E-48G/2	7.5		51.6	51.6	51.4	51.1	50.3	48	45.4	39.6

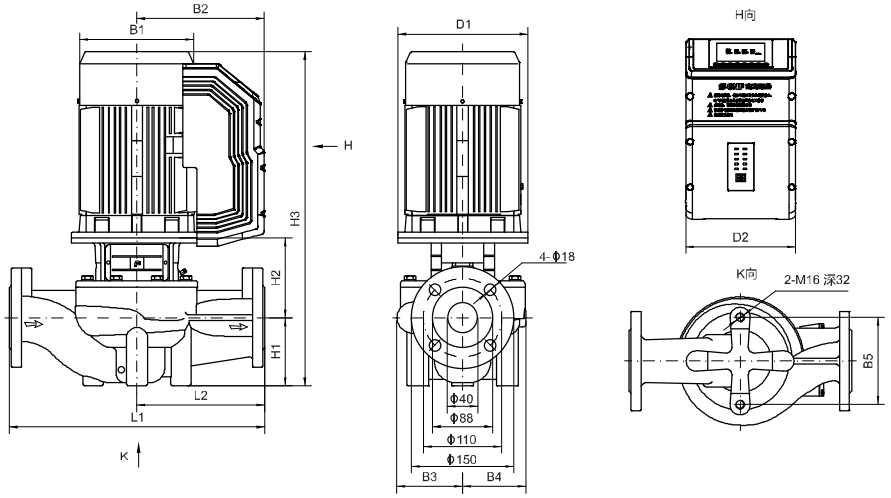

尺寸和重量

型号	尺寸 (mm)												重量（kg）
	D1	D2	B1	B2	B3	B4	B5	H1	H2	H3	L1	L2	
TDE40-21G/2	140	186	172	217	98	95	120	68	149	504	320	160	42
TDE40-20G/2	140	186	172	217	105	95	144	85	144	516	320	160	47
TDE40-26G/2	160	186	197	227	116	109	144	85	156	578	340	170	58
TDE40-30G/2	160	208	215	245	116	109	144	85	156	583	340	170	67
TDE40-36G/2	200	208	260	263	133	128	144	90	181	654	380	190	90
TDE40-48G/2	200	208	260	263	133	128	144	90	181	654	380	190	99

性能曲线

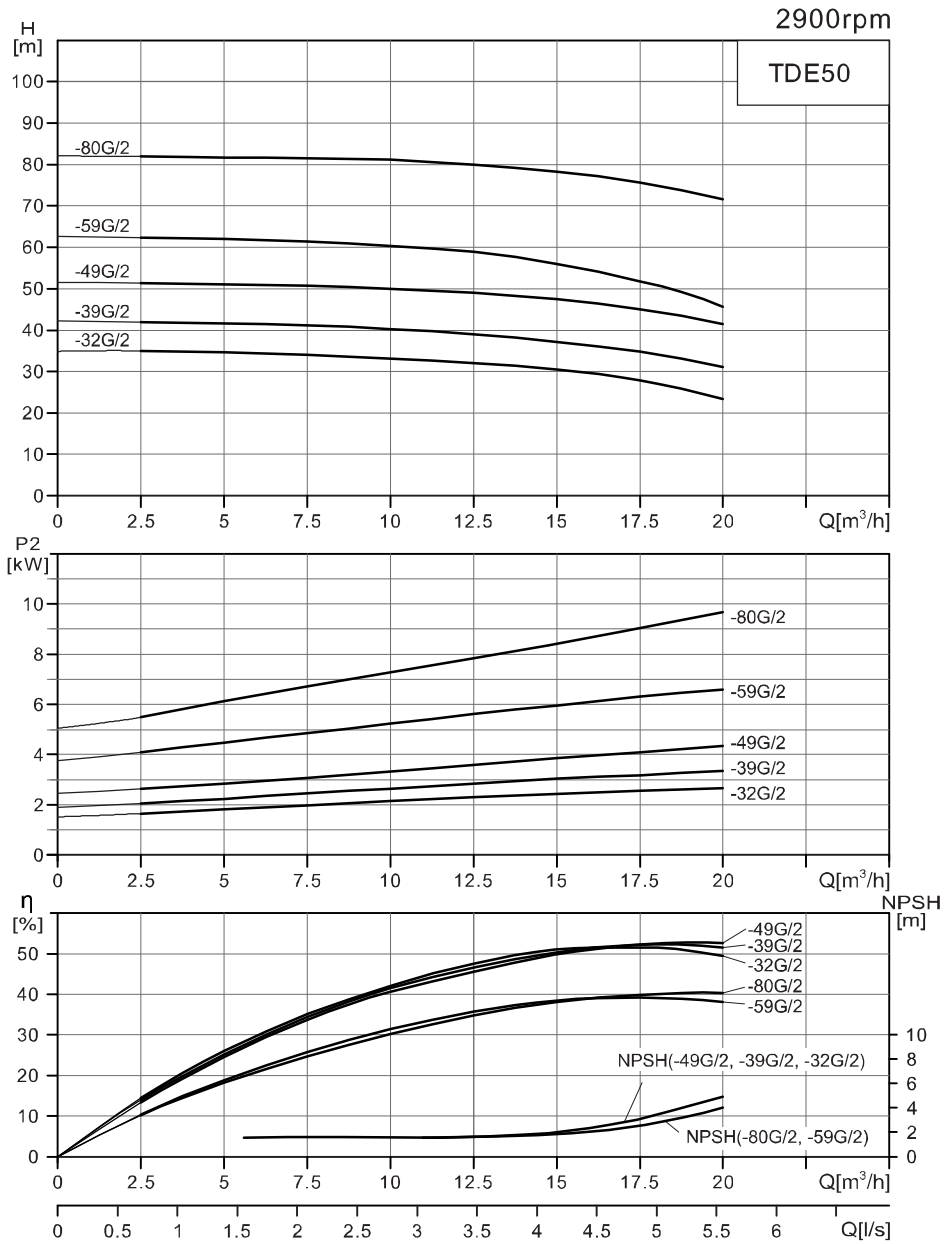

TDE50性能表

型号	配用电机（kW）	Q (m³/h)	2.5	5	7.5	10	12.5	15	17.5	20
TDE50-32G/2	3	H (m)	35	34.6	34	33.2	33	30.5	27.9	23.3
TDE50-39G/2	4		41.9	41.7	41.3	40.2	39	37.2	34.8	31.2
TDE50-49G/2	5.5		51.6	51.2	50.7	50	49	47.5	45.1	41.5
TDE50-59G/2	7.5		62.4	62.1	61.4	60.3	59	56.1	51.9	45.7
TDE50-80G/2	11		81.9	81.7	81.5	81.1	80	78.3	75.7	71.6

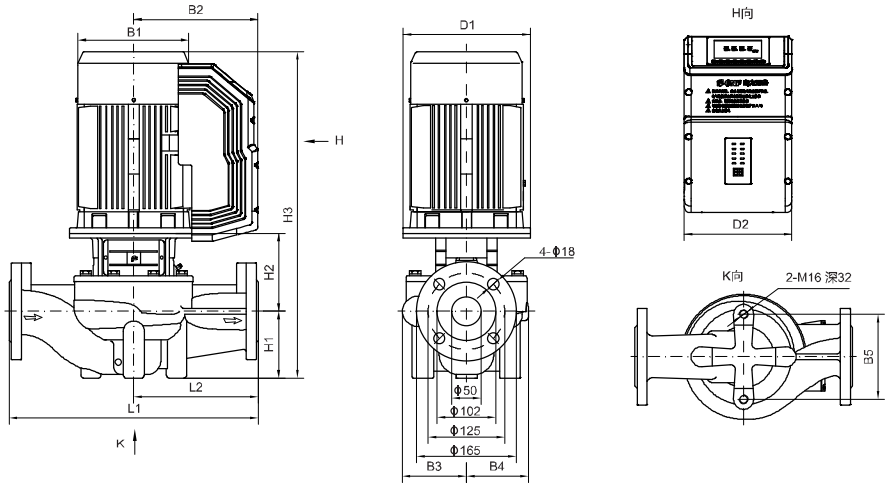

尺寸和重量

型号	尺寸 (mm)												重量（kg）
	D1	D2	B1	B2	B3	B4	B5	H1	H2	H3	L1	L2	
TDE50-32G/2	160	186	197	227	128	128	144	105	150	592	400	200	68
TDE50-39G/2	160	208	215	245	128	128	144	105	150	597	400	200	75
TDE50-49G/2	200	208	260	263	128	128	144	105	172	660	400	200	93
TDE50-59G/2	200	208	260	263	163	163	144	105	178	666	440	220	117
TDE50-80G/2	350	257	330	325	163	163	144	105	222	827	440	220	192

性能曲线

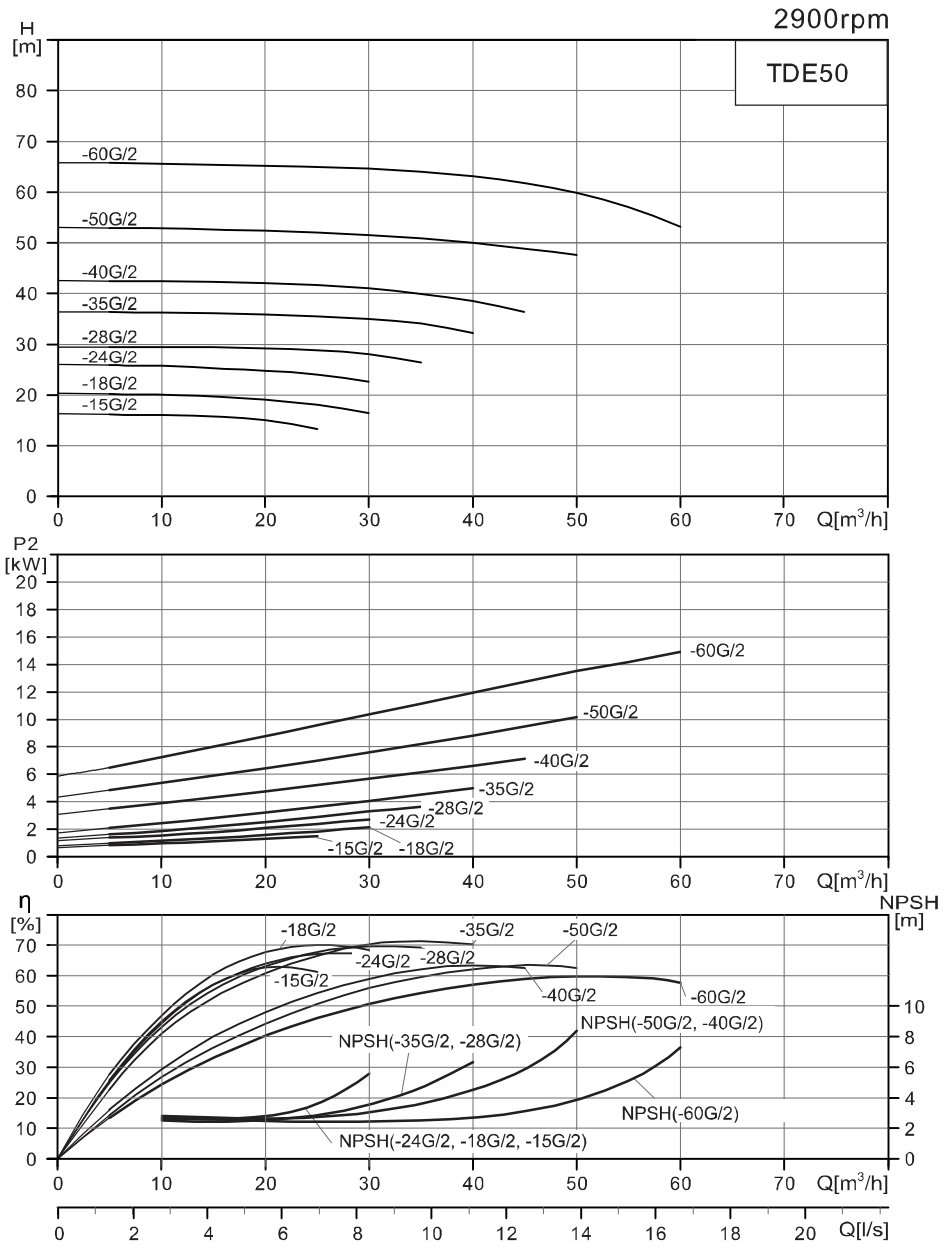

TDE50性能表

型号	配用电机（kW）	Q (m³/h)	5	10	16	20	25	30	35	40	45	50	60
TDE50-15G/2	1.5	H (m)	16.1	16.1	15.6	15	13.3						
TDE50-18G/2	2.2		20.2	20	19.6	19	18	16.4					
TDE50-24G/2	3		25.9	25.7	25.2	24.8	24	22.6					
TDE50-28G/2	4		29.5	29.5	29.3	29.2	28.8	28	26.4				
TDE50-35G/2	5.5		36.3	36.2	36	35.9	35.5	35	34.1	32.2			
TDE50-40G/2	7.5		42.5	42.4	42.2	42.1	41.7	41	40	38.5	36.4		
TDE50-50G/2	11		53	52.9	52.6	52.4	52	51.5	50.9	50	48.7	48.4	
TDE50-60G/2	15		65.8	65.7	65.7	65.6	65.3	64.7	63.9	62.8	61.6	60	53.2

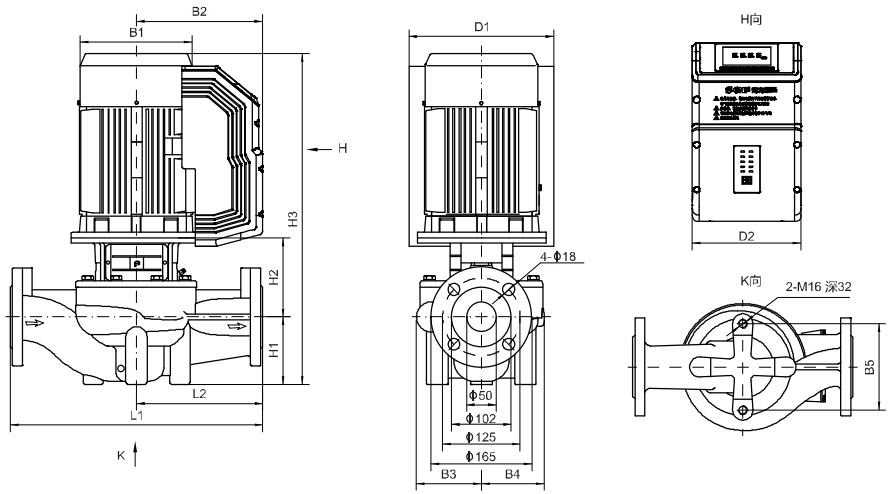

尺寸和重量

型号	尺寸 (mm)												重量（kg）
	D1	D2	B1	B2	B3	B4	B5	H1	H2	H3	L1	L2	
TDE50-15G/2	140	186	172	217	114	101	144	105	137	529	340	170	46
TDE50-18G/2	140	186	172	217	114	101	144	105	137	529	340	170	49
TDE50-24G/2	160	186	197	227	114	101	144	105	147	589	340	170	59
TDE50-28G/2	160	208	215	245	118	109	144	105	152	599	340	170	69
TDE50-35G/2	200	208	260	263	118	109	144	105	175	663	340	170	86
TDE50-40G/2	200	208	260	263	142	138	144	105	175	663	400	200	103
TDE50-50G/2	350	257	330	325	142	138	144	105	225	830	400	200	181
TDE50-60G/2	350	257	330	325	171	163	144	115	225	840	440	220	204

性能曲线

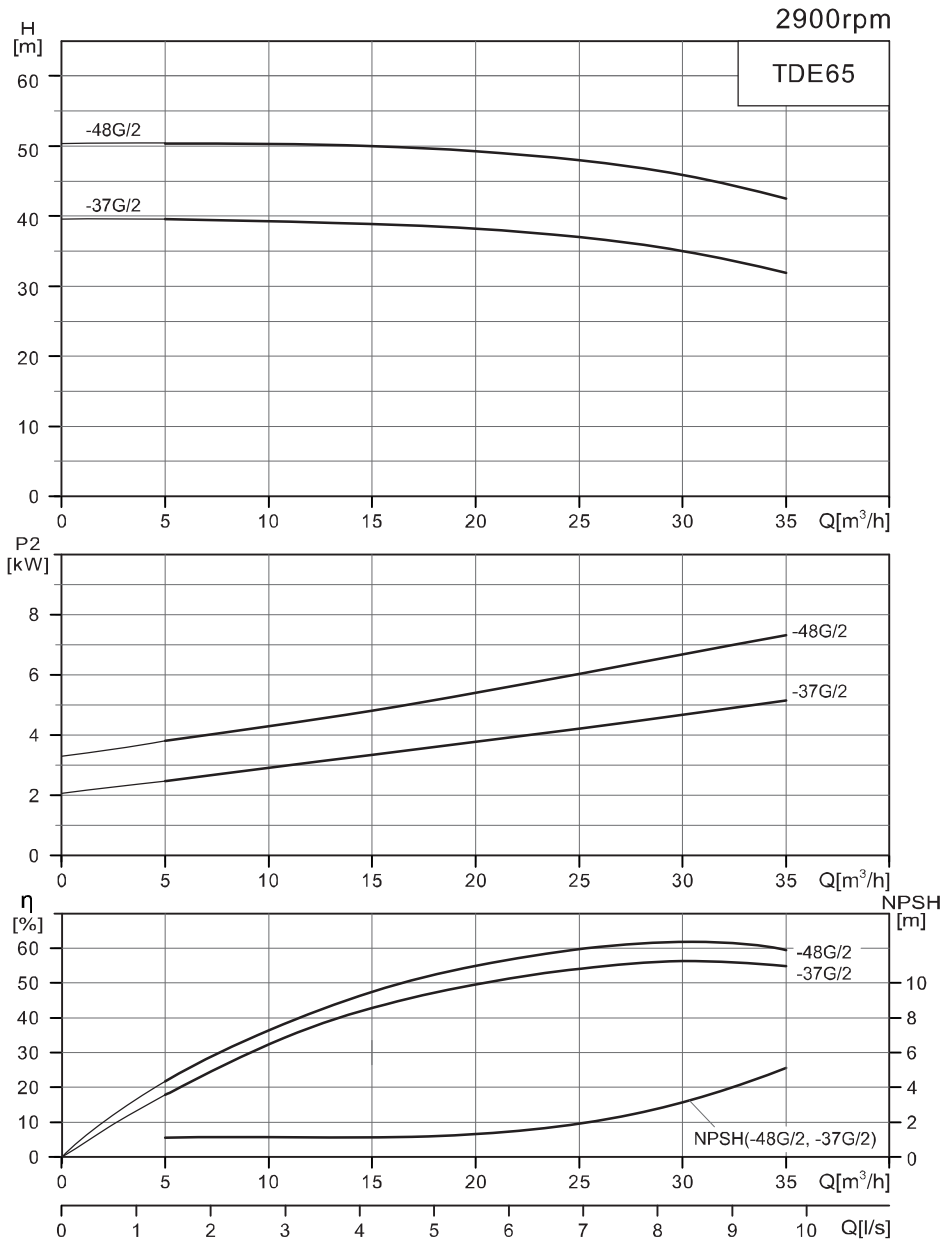

TDE65性能表

型号	配用电机（kW）	Q (m³/h)	5	10	15	20	25	30	35
TDE65-37G/2	5.5	H (m)	39.6	39.3	39	38.2	37	35	32.1
TDE65-48G/2	7.5		50.4	50.3	50	49.3	48	45.9	42.6

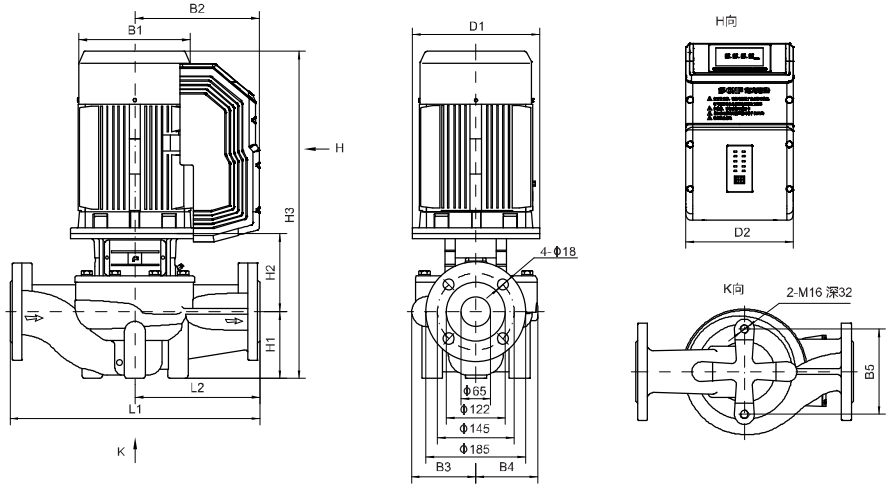

尺寸和重量

型号	尺寸 (mm)												重量（kg）
	D1	D2	B1	B2	B3	B4	B5	H1	H2	H3	L1	L2	
TDE65-37G/2	200	208	260	263	128	128	144	105	180	668	400	200	95
TDE65-48G/2	200	208	260	263	128	128	144	105	180	668	400	200	103

性能曲线

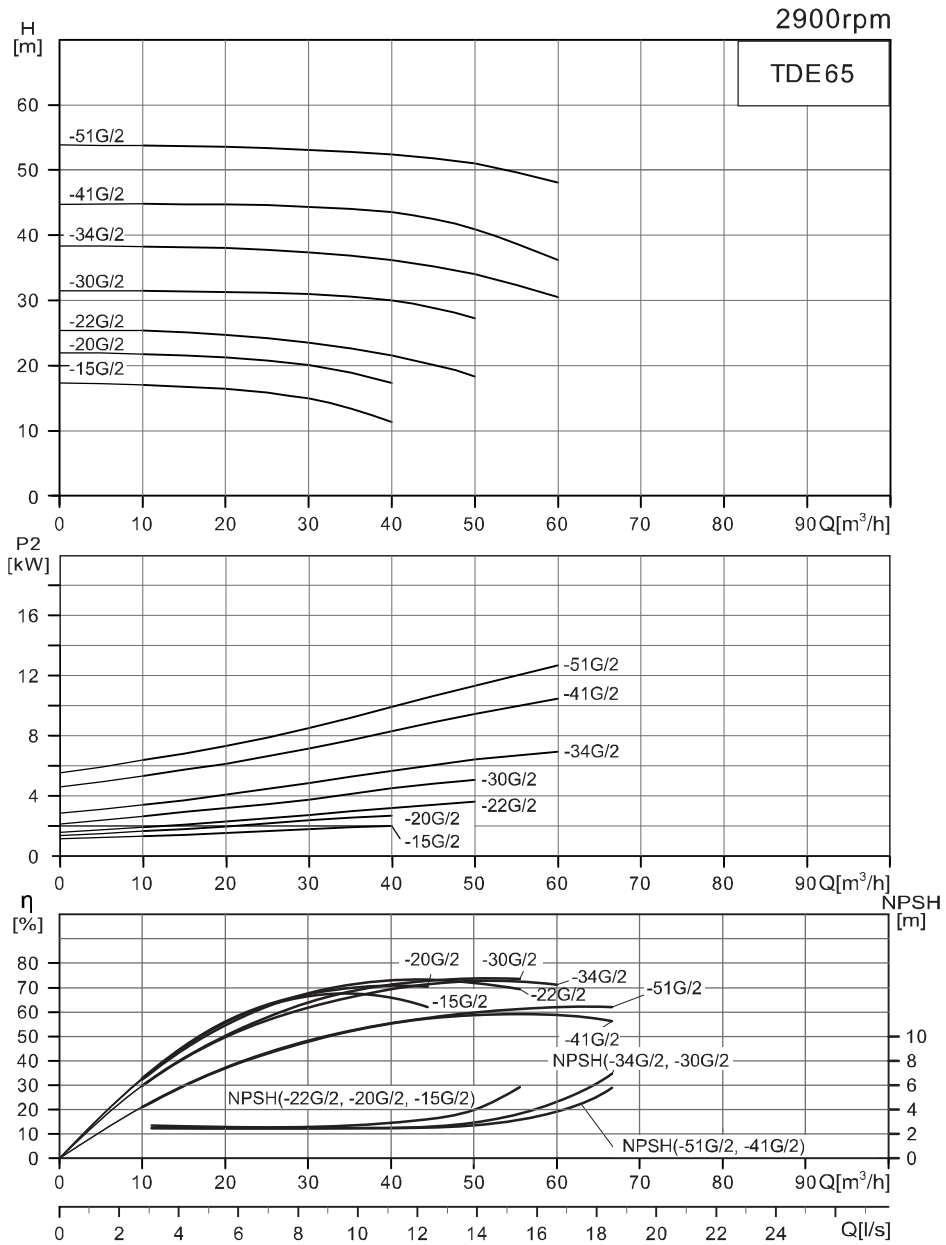

TDE65性能表

型号	配用电机（kW）	Q (m³/h)	10	20	30	40	50	60
TDE65-15G/2	2.2	H (m)	17.1	16.4	15	11.3		
TDE65-20G/2	3		21.8	21.2	20	17.4		
TDE65-22G/2	4		25.1	24.8	23.9	22	18.4	
TDE65-30G/2	5.5		31.5	31.3	31	30	27.3	
TDE65-34G/2	7.5		38.3	38	37.4	36.1	34	30.5
TDE65-41G/2	11		44.8	44.7	44.4	43.5	41	36.1
TDE65-51G/2	15		53.7	53.5	53.1	52.4	51	48

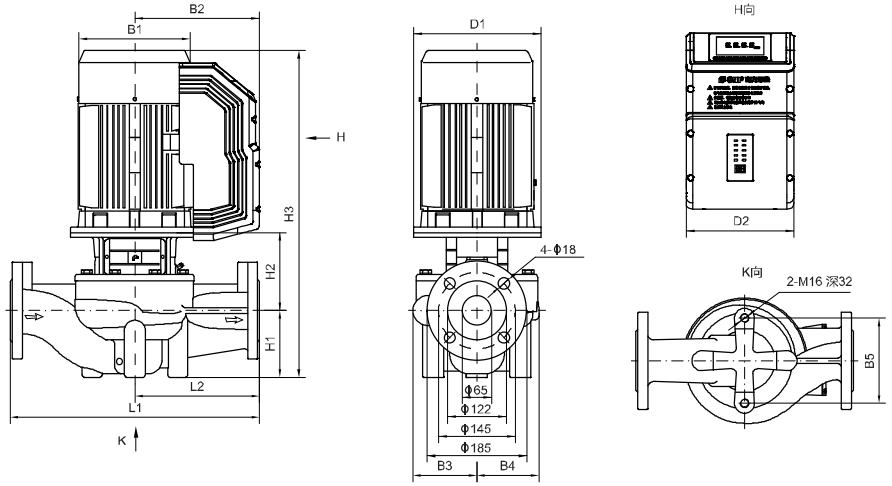

尺寸和重量

型号	尺寸 (mm)												重量（kg）
	D1	D2	B1	B2	B3	B4	B5	H1	H2	H3	L1	L2	
TDE65-15G/2	140	186	172	217	116	101	144	105	153	545	340	170	52
TDE65-20G/2	160	186	197	227	116	101	144	105	163	605	340	170	61
TDE65-22G/2	160	208	215	245	116	101	144	105	163	610	340	170	69
TDE65-30G/2	200	208	260	263	131	115	144	105	194	682	360	180	90
TDE65-34G/2	200	208	260	263	131	115	144	105	194	682	360	180	99
TDE65-41G/2	350	257	330	325	148	138	144	105	234	839	400	200	181
TDE65-51G/2	350	257	330	325	148	138	144	105	234	839	400	200	196

性能曲线

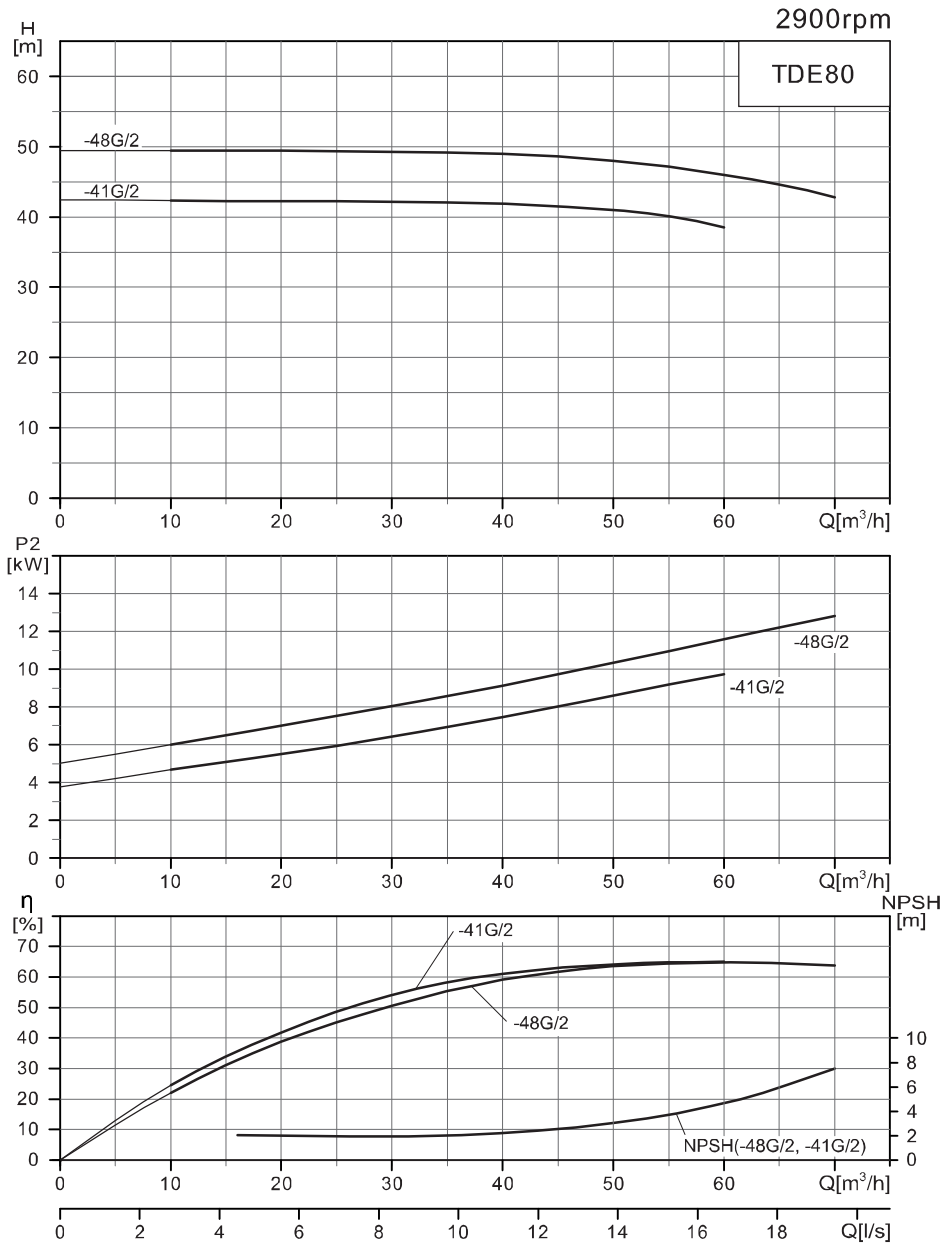

TDE80性能表

型号	配用电机（kW）	Q (m³/h)	10	20	30	40	50	60	70
TDE80-41G/2	11	H	42.3	42.2	42.1	41.8	41	38.4	
TDE80-48G/2	15	(m)	49.4	49.4	49.3	49	48	46	42.8

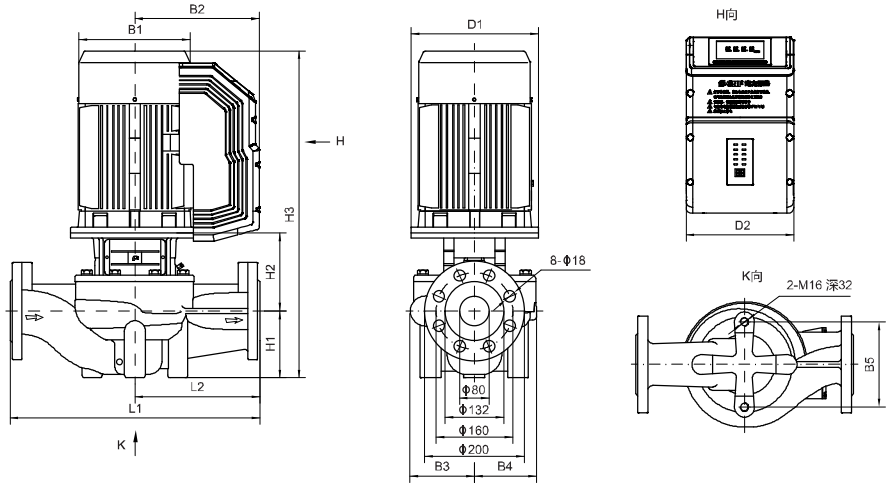

尺寸和重量

型号	尺寸 (mm)												重量（kg）
	D1	D2	B1	B2	B3	B4	B5	H1	H2	H3	L1	L2	
TDE80-41G/2	350	257	330	325	137	128	144	115	221	836	500	250	184
TDE80-48G/2	350	257	330	325	137	128	144	115	221	836	500	250	199

性能曲线

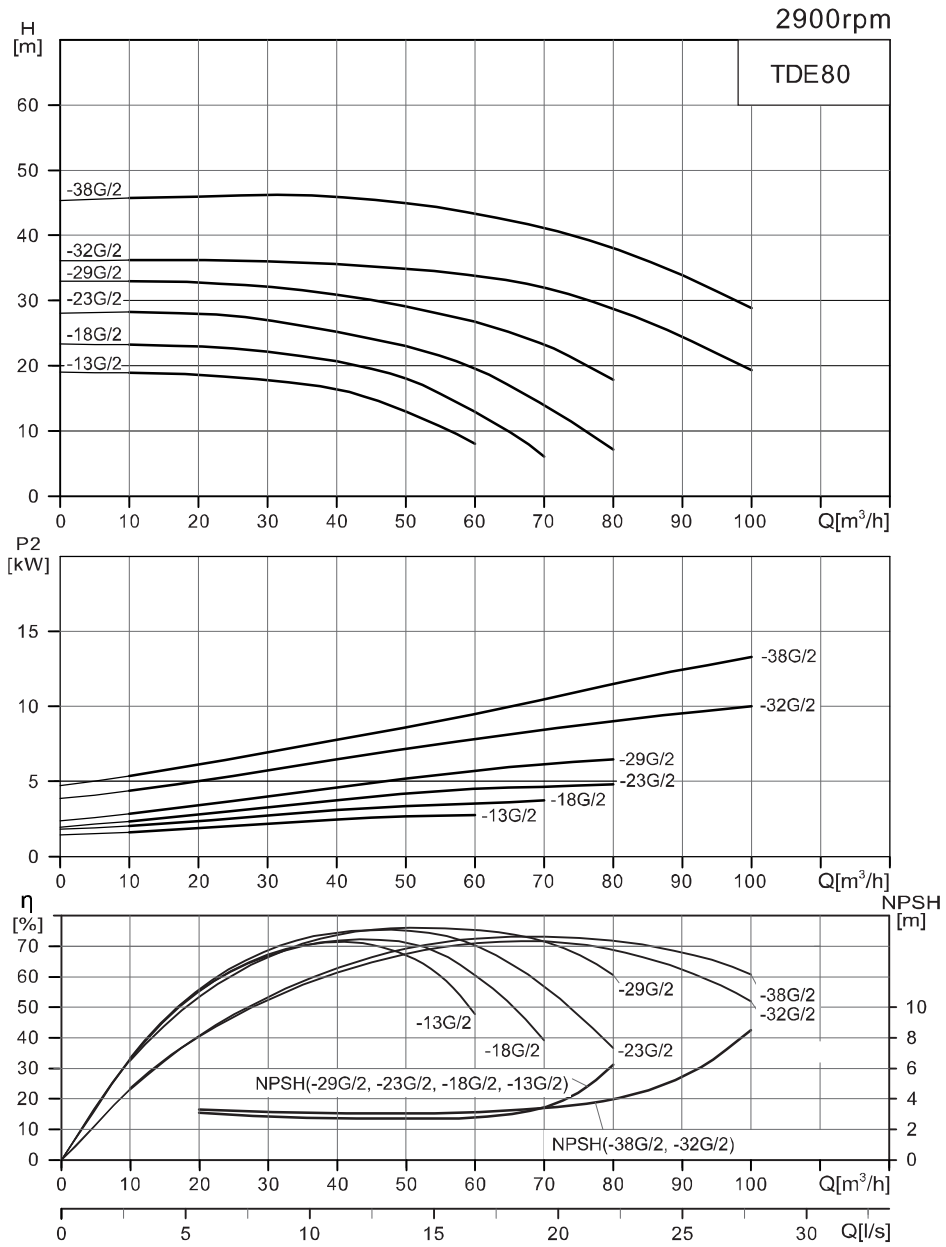

TDE80性能表

型号	配用电机（kW）	Q (m³/h)	10	20	30	40	50	60	70	80	90	100
TDE80-13G/2	3	H (m)	18.9	18.6	17.8	16.3	13	8				
TDE80-18G/2	4		23.2	23	22.2	20.6	18	12.9	6			
TDE80-23G/2	5.5		28.2	28	27	25.2	23	19.5	13.9	7.1		
TDE80-29G/2	7.5		33	32.8	32.1	30.9	29	26.7	23.2	17.8		
TDE80-32G/2	11		36.2	36.2	36	35.6	34.9	33.8	32	28.7	24.4	19.3
TDE80-38G/2	15		45.7	45.9	46.2	45.9	45	43.3	41.1	38	33.8	28.8

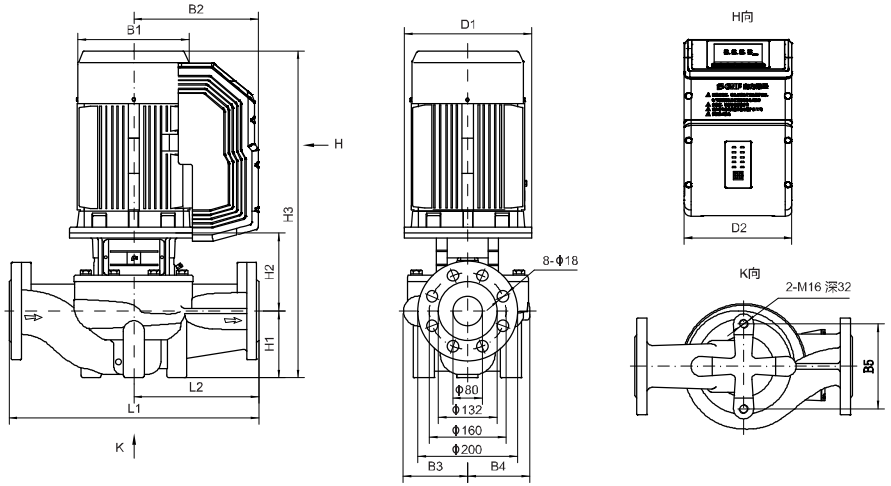

尺寸和重量

型号	尺寸 (mm)												重量（kg）
	D1	D2	B1	B2	B3	B4	B5	H1	H2	H3	L1	L2	
TDE80-13G/2	160	186	197	227	134	112	144	105	171	613	400	200	67
TDE80-18G/2	160	208	215	245	134	112	144	105	171	618	400	200	75
TDE80-23G/2	200	208	260	263	134	112	144	105	195	683	400	200	92
TDE80-29G/2	200	208	260	263	134	112	144	105	195	683	400	200	100
TDE80-32G/2	350	257	330	325	159	138	144	115	240	855	450	225	187
TDE80-38G/2	350	257	330	325	159	138	144	115	240	855	450	225	202

性能曲线

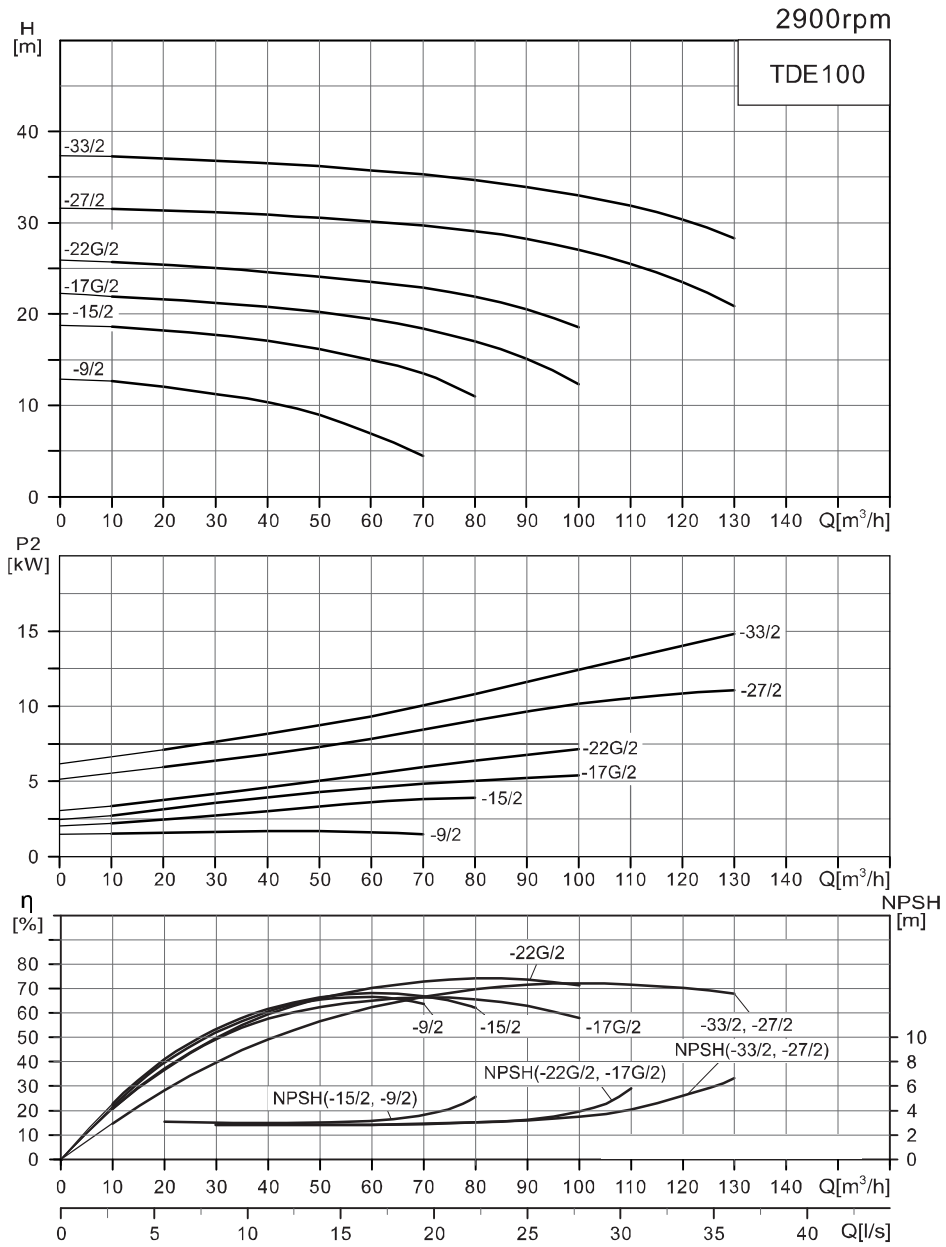

TDE100 性能表

型号	配用电机（kW）	Q (m³/h)	10	20	30	40	50	60	70	80	90	100	110	120	130
TDE100-9/2	2.2	H (m)	13.9	13.2	12.2	10.8	9	6.8	4.4						
TDE100-15/2	4		18.6	18.2	17.7	17.1	16.2	15	13.4	11					
TDE100-17G/2	5.5		21.9	21.6	21.2	20.8	20	19.4	18.4	17	15.1	12.3			
TDE100-22G/2	7.5		25.7	25.5	25	24.6	24.1	23.6	22.9	21.9	20.5	18.6			
TDE100-27/2	11		31.5	31.3	31.1	30.9	30.7	30.3	29.8	29.2	28.2	27	25.5	23.6	20.8
TDE100-33/2	15		37.1	37	36.8	36.6	36.2	35.8	35.3	34.7	33.9	33	31.7	30.1	27.9

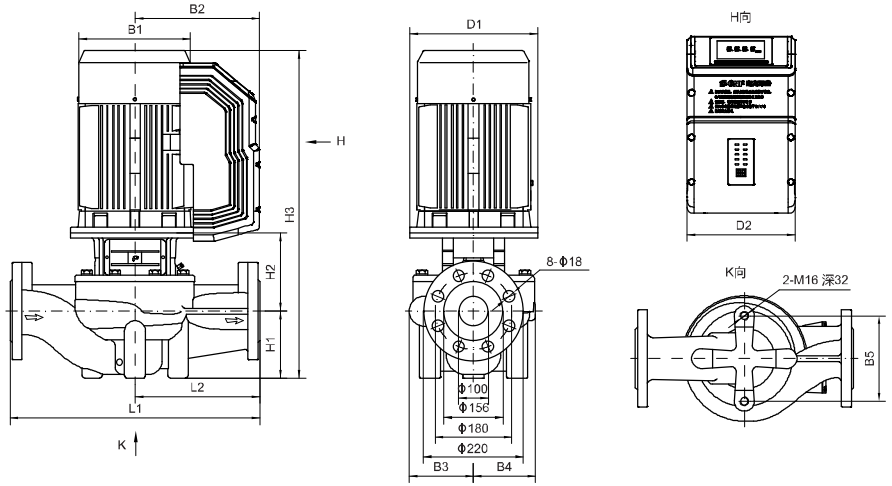

尺寸和重量

型号	尺寸 (mm)												重量（kg）
	D1	D2	B1	B2	B3	B4	B5	H1	H2	H3	L1	L2	
TDE100-9/2	140	186	172	217	134	101	160	107	172	570	450	225	60
TDE100-15/2	160	208	215	245	134	101	160	107	190	637	450	225	78
TDE100-17G/2	200	208	260	263	146	118	144	120	199	702	450	225	101
TDE100-22G/2	200	208	260	263	146	118	144	120	199	702	450	225	109
TDE100-27/2	350	257	330	325	147	123	144	140	260	900	550	275	195
TDE100-33/2	350	257	330	325	147	123	144	140	260	900	550	275	210

附件-底板

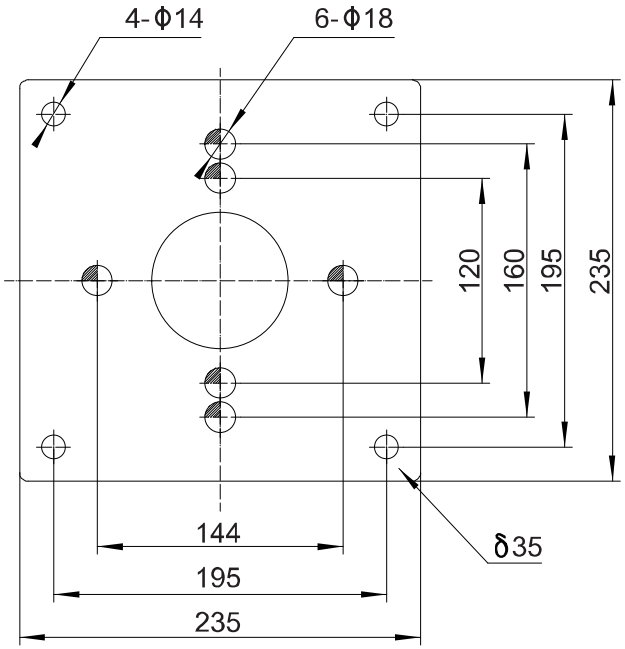

注：底板是可选件，需要的客户在订货时需特别注明！